# Переход с круг. на прям. без соединения из полипропилена

## СМП-ППС-_/_-КП-1000-1200.500

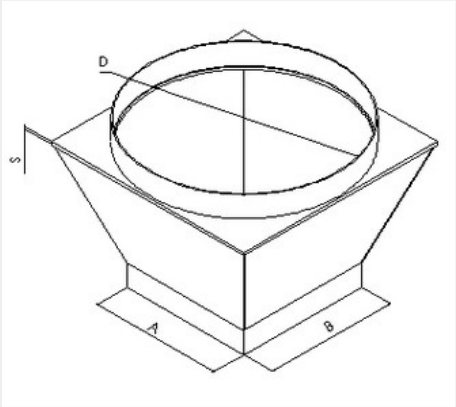


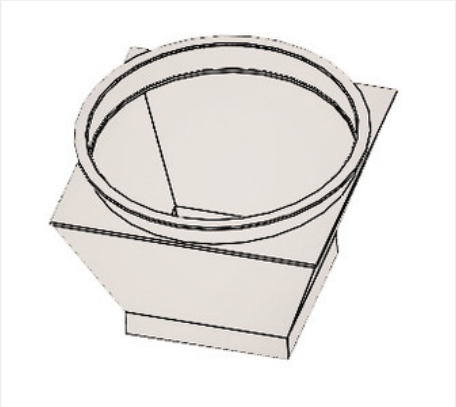

| | |
|---|---|
| S, мм | 6; 10 |
| Вес, кг | 8.5 |
| H, мм | 500 |
| D, мм | 1000 |
| t, °C | от 0 до +80 |
| P, лет | 20 |
| A x B, мм | 1200x500 |
| Заказной шифр | СМП-ППС-_/_-КП-1000-1200.500 |

## Описание:

**Переход с круглой на прямоугольную систему вентиляции производства СибМашПолимер изготовлен из листового полипропилена блок-сополимера (PPC).**

Вентиляцилонные изделия производства СибМашПолимер спроектированны и изготовленны по высоким стандартам качества.

## Свойства изделия

- Повышенная ударопрочность, также при низких температурах
- Пониженная чувствительность к трещинам в результате напряжений
- Износоустойчивы
- Не подвержены коррозии и гниению
- Стойки к воздействию агрессивных химических веществ
- Стойки к ультрафиолетовому излучению
- Простоты и удобны в сборке
- Удобны в монтаже и демонтаже
- Легко подвергаются механической обработки

- Прекрасные диэлектрические свойства
- Экологически безопасны
- Внутренний и внешний контроль качества
- Исключают воздушные утечки и не требуют дополнительного уплотнения.

## Разрешения

- DIN 4102 B2 нормально- воспламеняемый (Собственная оценка без акта испытаний)
- Физиологическая безвредность BfR
- Соответствие требованиям, предъявляемым к полимерным материалам, контактирующим с пищевыми продуктами